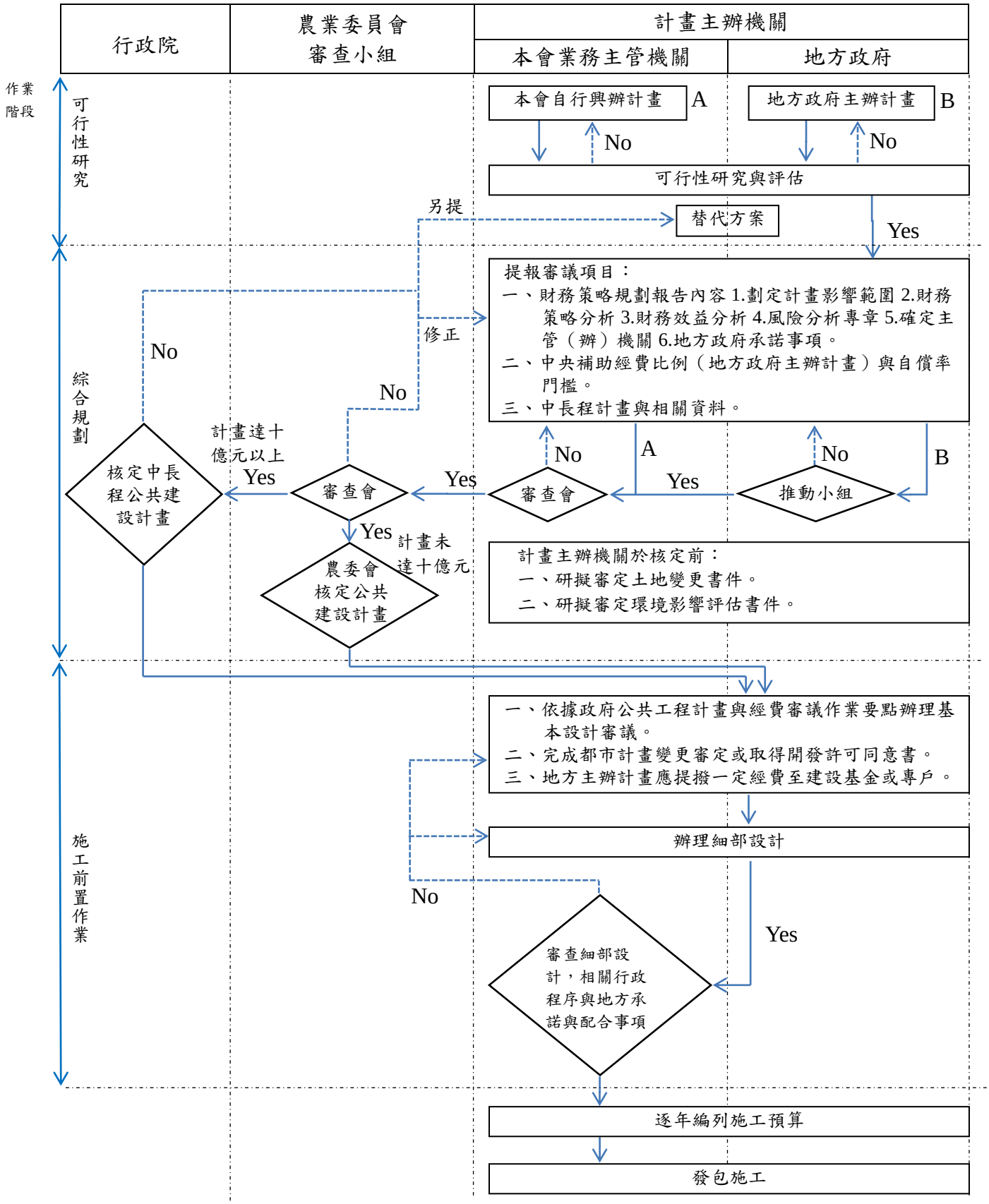附圖　行政院農業委員會重大公共建設計畫財務規劃審查作業流程圖